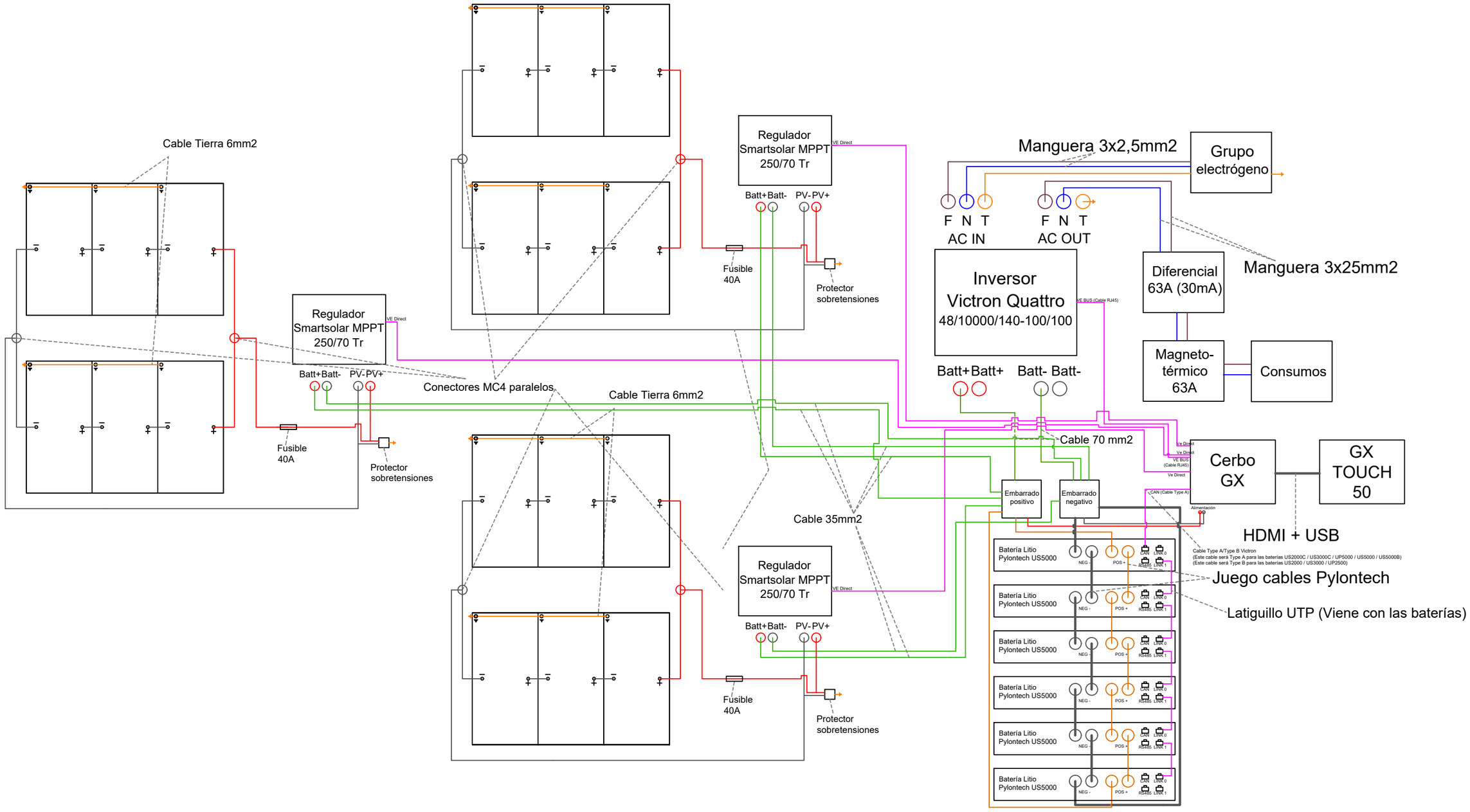


CUENCA SOLAR

Esquema Victron
18 Paneles 6 Baterías