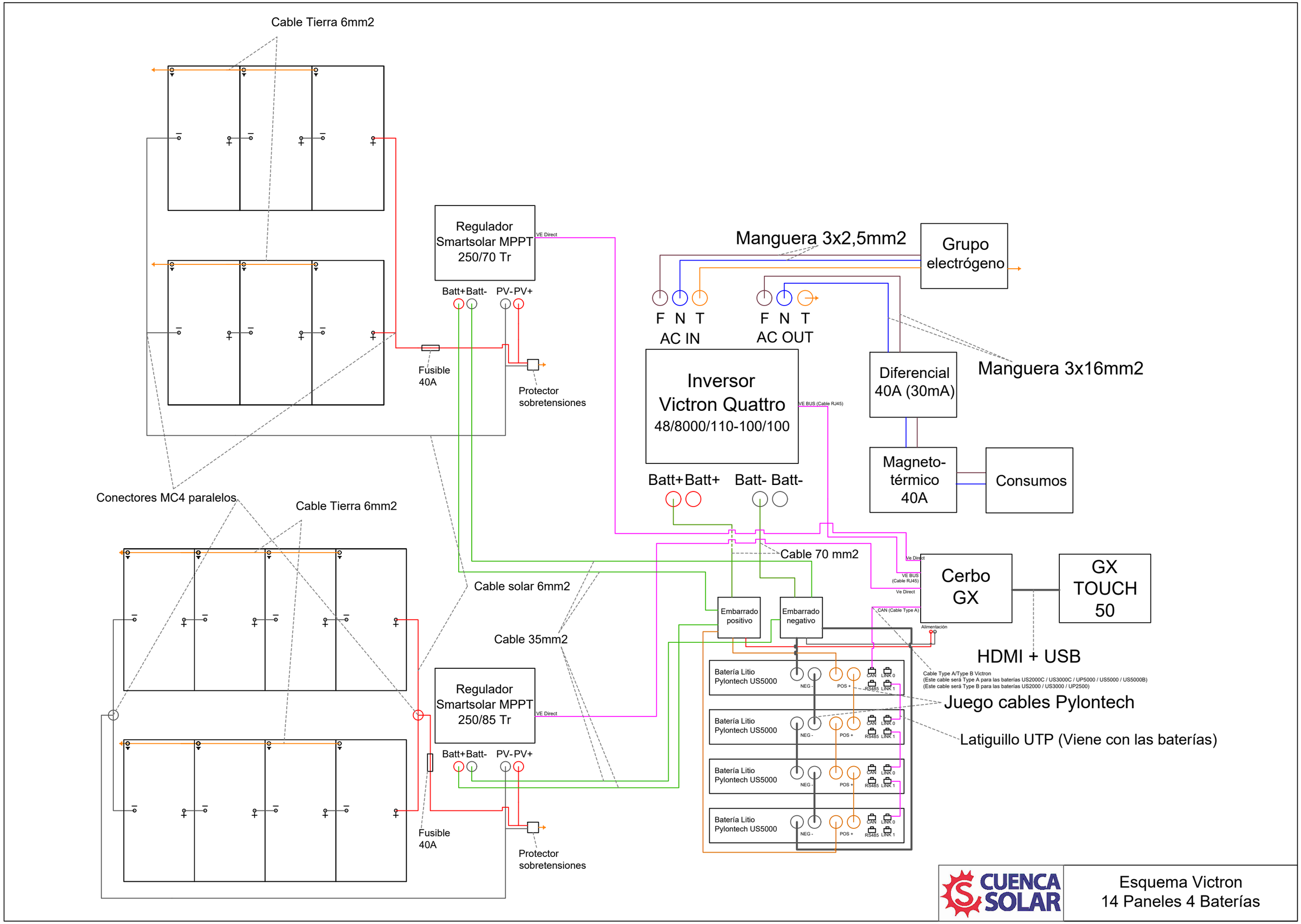
Cable Tierra 6mm2
Regulador Smartsolar MPPT 250/70 Tr
VE Direct
Batt+ Batt-
PV- PV+
Fusible 40A
Protector sobretensiones
Manguera 3x2,5mm2
Grupo electrógeno
F N T
AC IN
F N T
AC OUT
Inversor Victron Quattro 48/8000/110-100/100
VE BUS (Cable RJ45)
Diferencial 40A (30mA)
Manguera 3x16mm2
Magneto-térmico 40A
Consumos
Batt+ Batt+
Batt- Batt-
Cable 70 mm2
Conectores MC4 paralelos
Cable Tierra 6mm2
Cable solar 6mm2
Cable 35mm2
Embarrado positivo
Embarrado negativo
Ve Direct
VE BUS (Cable RJ45)
Ve Direct
CAN (Cable Type A)
Alimentación
Cerbo GX
GX TOUCH 50
HDMI + USB
Regulador Smartsolar MPPT 250/85 Tr
VE Direct
Batt+ Batt-
PV- PV+
Fusible 40A
Protector sobretensiones
Batería Litio Pylontech US5000
NEG -
POS +
CAN
LINK 0
RS485
LINK 1
Cable Type A/Type B Victron
(Este cable será Type A para las baterías US2000C / US3000C / UP5000 / US5000 / US5000B)
(Este cable será Type B para las baterías US2000 / US3000 / UP2500)
Juego cables Pylontech
Latiguillo UTP (Viene con las baterías)
CUENCA SOLAR
Esquema Victron
14 Paneles 4 Baterías