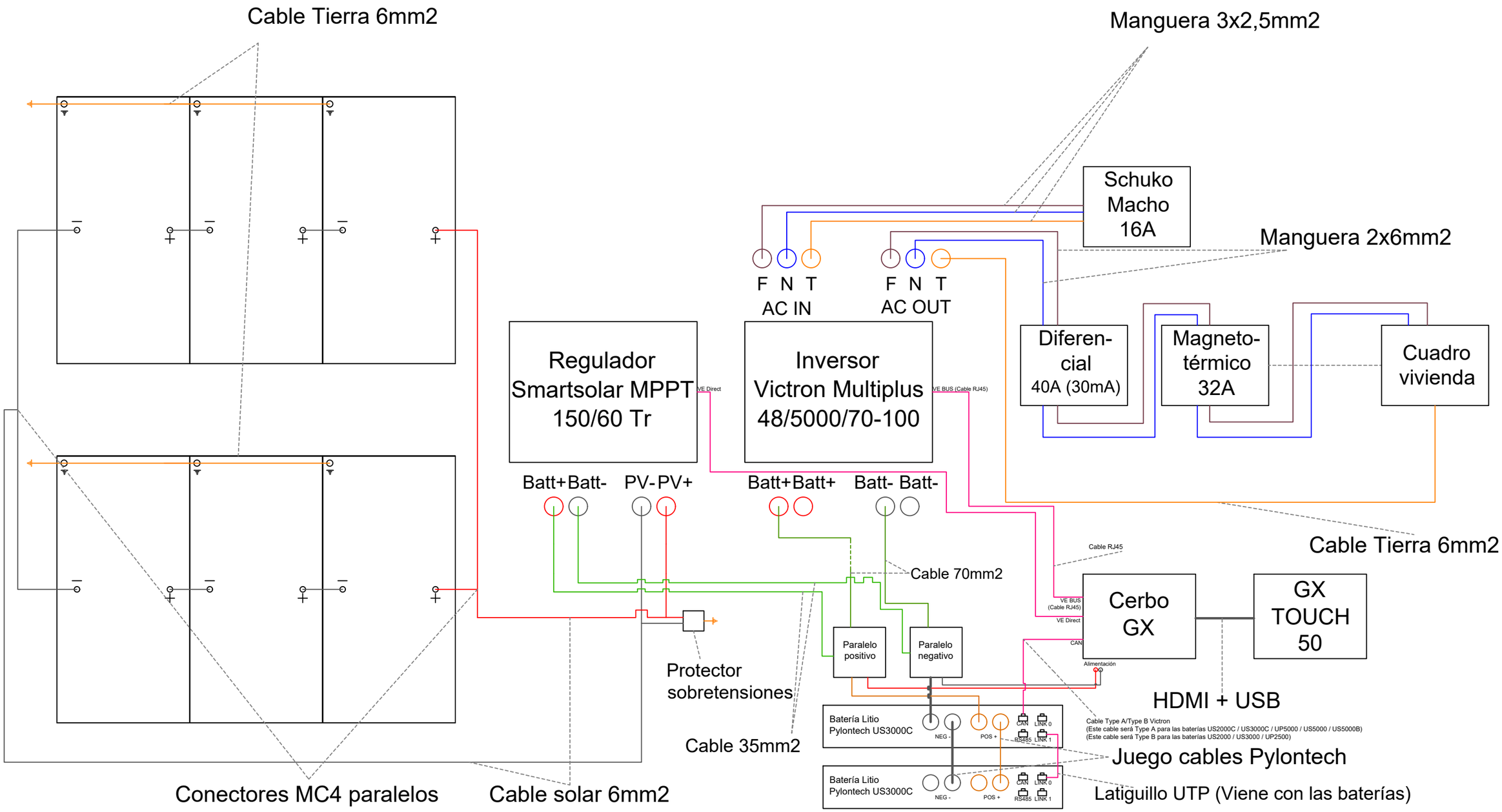


CUENCA SOLAR

Kit Solar Aislada 5000W
Victron 12.000Wh/día