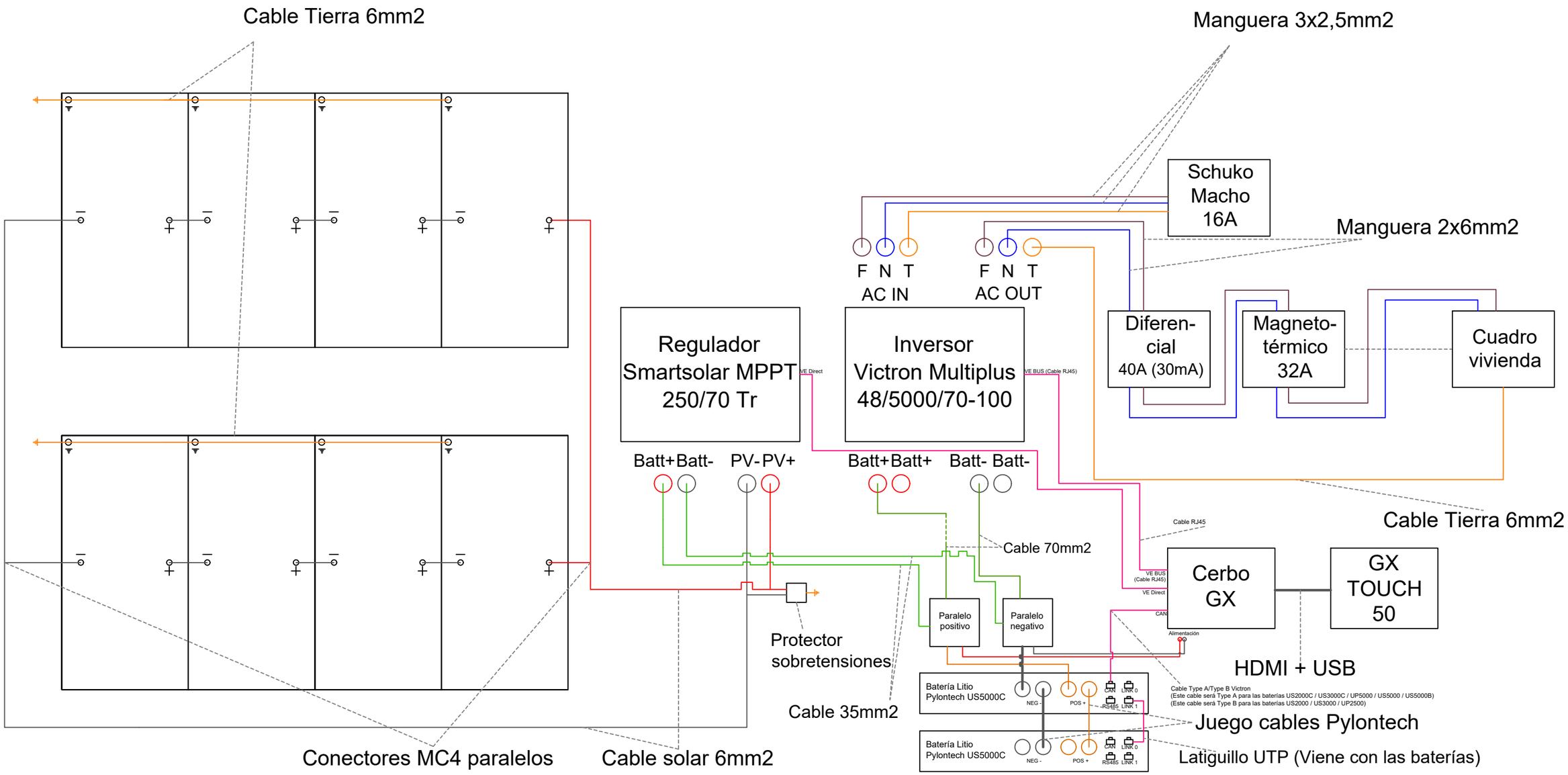

CUENCA SOLAR

Kit Solar Aislada Victron 16000Wh/Día